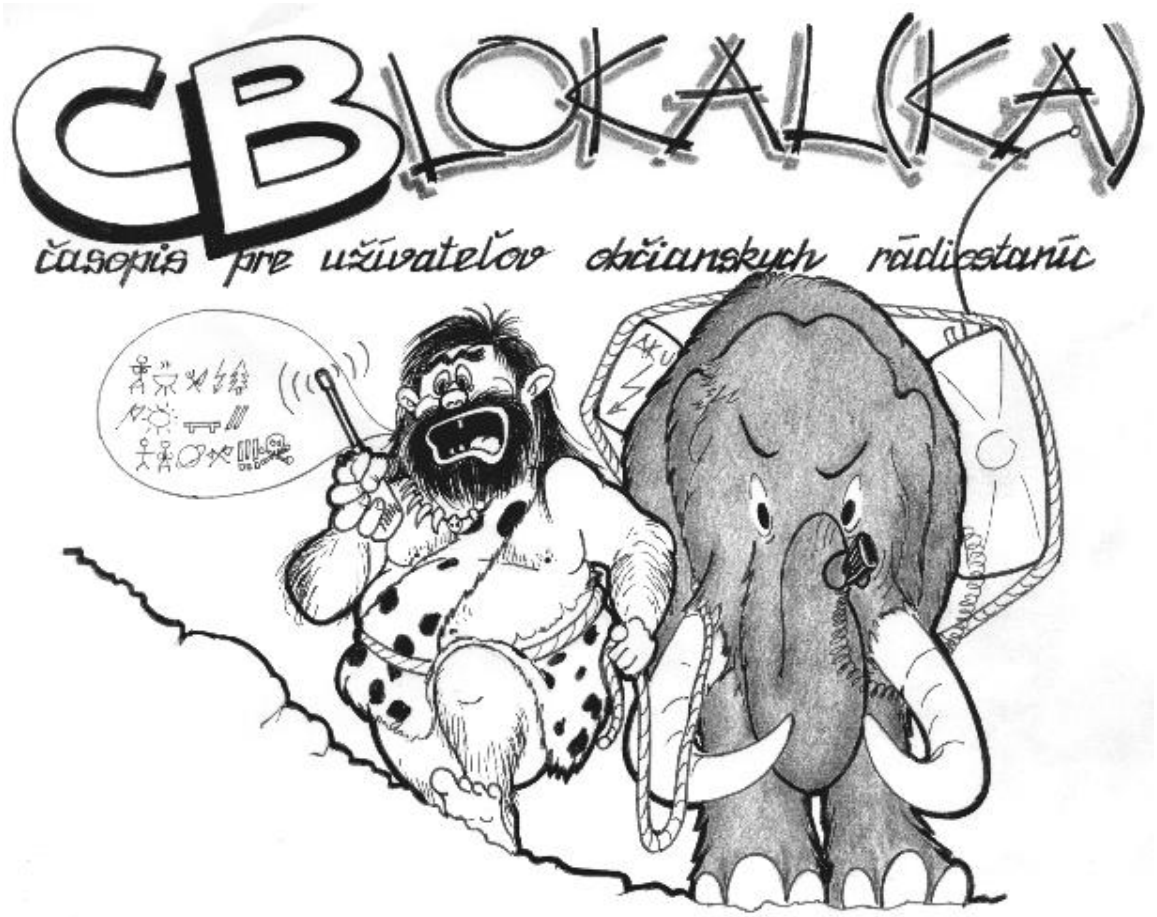

CBLokálka

Časopis pre užívateľov občianskych rádiostaníc

Pre potreby Občianskeho združenia Oblastný CB Rádioklub Stredné Považie ako občasník
vydáva : Oľga Kollárová
Materiály pochádzajú z web-stránok : www.ocbr.sk
Nepredajné.

OBSAH

Úvod
IX. Slovenská TruckShow
Bezpečnostno Orientačná Automobilová Zdokonaľovacia súťaž = BOAZ
KELLY's Dubnický maratón
CB-Burza Trenčianska Teplá, časť Dobrá
Preteky automobilov do vrchu Jankov Vŕšok 2005
CB-Stretnutia Soblahov
Auto a CB antény – CB autoantény
CB výhybka do auta
Doporučenia pre vysielanie na občianskom pásme

Úvod

Oblastný CB Rádioklub Stredné Považie je občianske združenie, ktoré združuje záujemcov o vysielanie na CB pásme a na PMR pásme z regiónu stredného Považia. Občianske združenie vzniklo 20.06.2001 na základe dohody CB-čkárov regiónu a po podaní žiadosti prípravneho výboru na MV SR. Sme kolektív ľudí rôzneho veku, ale všetci máme jeden cieľ - **udržať prevádzku na CB pásme v tomto regióne**. Pravidelne sa stretávame - vždy druhú nedeľu v mesiaci o 18:00 v bývalej požiarnej zbrojnici v Novej Dubnici. Na našich schôdzach riešime aktuálne problémy, pripravujeme zabezpečenie našich akcií, riešime technické problémy vysielania a všeličo iné. Veľmi radi privítame hostí (aj z iných regiónov) na našich schôdzach.

Naša činnosť je zameraná jednak na klasické CB akcie (expedície, pravidelný Vianočný portejbl), potom na akcie, kde pomocou CB zabezpečujeme spojenie (bicyklové cyklokrosové preteky, preteky áut do vrchu, TruckShow), ale aj na bežný život na pásme, na kultúru na CB a pod. Ak budete prechádzať našim regiónom, nájdete nás na 1., prípadne na 10. kanáli, často aj na najpoužívanejšom diskusnom kanáli č. 17.

XI. Slovenská TruckShow

Členovia OCBR, ktorí zabezpečovali športový program IX. Slovenskej TruckShow

Organizátor XI. Slovenskej TruckShow tento rok zvolil netradičný termín konania Truckshow – 01.09. – 03.09.2006, čo je konom letnej turistickej sezóny, predchádzajúce ročníky boli sa uskutočňovali vždy koncom júna – začiatkom júla. Aj športová časť XI. Slovenskej TruckShow bola tohto roku netradičná. Veľa sa zmenilo z pohľadu organizácie športovej časti, nekonala sa spanilá jazda truckov Trenčianskym krajom. Celé športové dianie XI. Slovenskej TruckShow bolo sústredené na teritórium Jankovho Vŕšku, teda hlavne na parkovisko pri obci Uhrovec a nádvorie hotela Partizán.V piatok popoludní začali prichádzať prvé trucky, akcia už bola v plnom prúde. Vodiči spolu so spolujazdcami po zaregistrovaní a zaplatení štartovného dostali stravné lístky na všetky tri dni, niekoľko pozornosti usporiadateľa. V sobotu začal kultúrny program na amfiteátri vyhodnotením Majstrovstiev do vrchu XI. Slovenskej Truckshow a pokračoval vystúpením hudobných skupín a zábavou až do neskorých nočných hodín. V sobotu večer sa konala recepcia, kde boli odovzdané ceny

Zhromaždené kamióny pred spoločným zvozom na parkovisko a začiatkom športovej časti.

sponzorom. Aj keď účasť truckerov nebola až taká silná ako minulý rok, myslím si, že kvalita u úroveň podujatia sa opäť zvýšila, spokojní boli nielen vodiči kamiónov a diváci, ale aj všetci sponzori, organizátori a ľudia, ktorí sa zúčastnili príprav tejto akcie.

© 2006 Pupáčik

Bezpečnostno **O**rientačná **A**utomobilová **Z**dokonaľovacia súťaž

= BOAZ

Po prvých, neúspešných pokusoch zorganizovať túto súťaž na území mesta Nová Dubnica sa začala rodiť akcia BOAZ Dubnica nad Váhom. sobotné ráno, 1. júla, sme sa zišli na bojové rozdelenie pred požiarnou zbrojnicou na Novej Dubnici. nasledoval presun nad Dutaf v Dubnici nad Váhom a vybudovanie stanoviska štart. Na štarte bolo hneď každému jasné, kto akciu organizuje. Po krátkom poučení vodičov na štarte a zahájení akcie, sme sa rýchlo rozišli na naše stanoviská, napr, prejazdová kontrola č. 4 a prejazdová kontrola č. 5. Mali sme do súťaže zaradené aj tradičné prvky takýchto súťaží, a to streľba a jazda zručnosti. Niektoré úseky trasy sa jazdili aj po cestách s nie najlepším povrchom. Nakoniec všetci súťažiaci šťastlivo došli do cieľa, vyhodnotil som súťažiacich, tí získali za svoje umiestnenie ceny a akcia skončila spoločnou fotkou časti organizátorov akcie.

© 2006 Pupáčik

KELLY's Dubnický maratón

Po našom minuloročnom excelentnom pôsobení na tomto preteku, nás oslovil organizátor aj tohto roku. Veľmi rýchlo sme sa dohodli na podmienkach, pritom organizátor zobral do úvahy aj naše možnosti v oblasti spojenia a riadenia premávky, s ktorými máme skúsenosti. Pretek začal pre nás už štandardne, stretnutím pred hasičárňou na Novej Dubnici. Po krátkej kontrole výstroja (reflexné vesty) sme sa rozišli na stanoviská. Každý vedel čo má robiť, poznali sme navzájom svoju polohu, dorozumievali sme sa CB-čkom a PMR-kom. Tohto roku sme mali na 4 lipách dokonca aj úraz, kde musela zasahovať záchranka.

© 2006 Pupáčik

CB Burza v Trenčianskej Teplej časť Dobrá

Stala sa už tradíciou. Nebolo inak ani 07.01.2006. Táto akcia sa zapísala už do mnohých kalendárov CB-čkárov, rádioamatérov, priaznivcov elektroniky a počítačov v blízkom i ďalekom okolí. Aj tohto roku sme si nenechali ujsť príležitosť na stretnutie takého veľkého rozsahu, veď nás prišli pozrieť ľudia zo širokého okolia (Žilina, Čadca, Myjava, Bratislava, Nitra, Komárno, Zlaté Moravce, ...). Príprava na burzu začala o niečo skôr ako obyčajne, dosť dlho sme hľadali vhodný termín, keďže bývalo dobrým zvykom, že burza sa konala medzi Vianocami a Novým rokom. Nakoniec sme sa zhodli, že dátum 07.01.2006 bude ideálny. Každý dostal na staorť niečo iné. Démon pripravil papierové podklady pre burzu (prezenčky, visačky, ...) skupina okolo Kada (Satelit, Dedko Dobrá, ...) a mnohí iní sme sa stretli v piatok pred burzou pri varení burzového guľášu. Bol vynikajúci, za čo treba pochváliť hlavne Kada, Satelita, Ježibabku, Daewoo-a, Delavara, Dedka Dobrá, ale aj mnohých iných. V sobotu ráno sme sa stretli pred starou školou, pripravili sme miestnosť pre burziánov a prví návštevníci už boli tu. Tradične boli pohostení štamprlíkom a zákuskom a burza sa rozbiehala. Škoda, že neprišiel predajca Allamatu - Nautilus Handlová, mohli sme mať väčší sortiment. Ale aj tak boli obsadené všetky stoly a návštevníci boli spokojní. Tohto roku nám prišlo viac ako 80 ľudí (keďže hneď ráno sme nestihli okamžite sprevádzkovať registráciu), takže sme boli spokojní aj my. V sobotu ráno sme sa stretli pred starou školou, pripravili sme miestnosť pre burziánov a prví návštevníci už boli tu. Tradične boli pohostení štamprlíkom a zákuskom a burza sa rozbiehala. Škoda, že neprišiel predajca Allamatu - Nautilus Handlová, mohli sme mať väčší sortiment. Ale aj tak boli obsadené všetky stoly a návštevníci boli spokojní. Tohto roku nám prišlo viac ako 80 ľudí (keďže hneď ráno sme nestihli okamžite sprevádzkovať registráciu), takže sme boli spokojní aj my.

© 2006 Pupáčik

Preteky automobilov do vrchu Jankov Vŕšok 2005

Aj tento rok sme boli oslovení organizáciou Motorsport Bánovce n. Bebravou, aby sme zabezpečili spojenie na trati pre Preteky automobilov do vrchu na Jankovom Vŕšku. Po rôznych skúsenostiach s traťovými komisármi počas minulých ročníkov, som navrhol organizátorovi, že zabezpečíme časť traťových komisárov zo svojich radov. Organizátor túto našu ponuku prijal, tak sme angažovali 12 dobrovoľných hasičov z Trenčianskej Teplej. V nedeľu 31.07.2005 nás v požiarnej zbrojnici na Novej Dubnici osobne navštívili páni Michal Žitňan - riaditeľ pretekov a p. Branislav Žitňan - vedúci trate, aby vykonali poučenie traťových komisárov a spojárov. Došlo k zmene v stanoviskách a pre

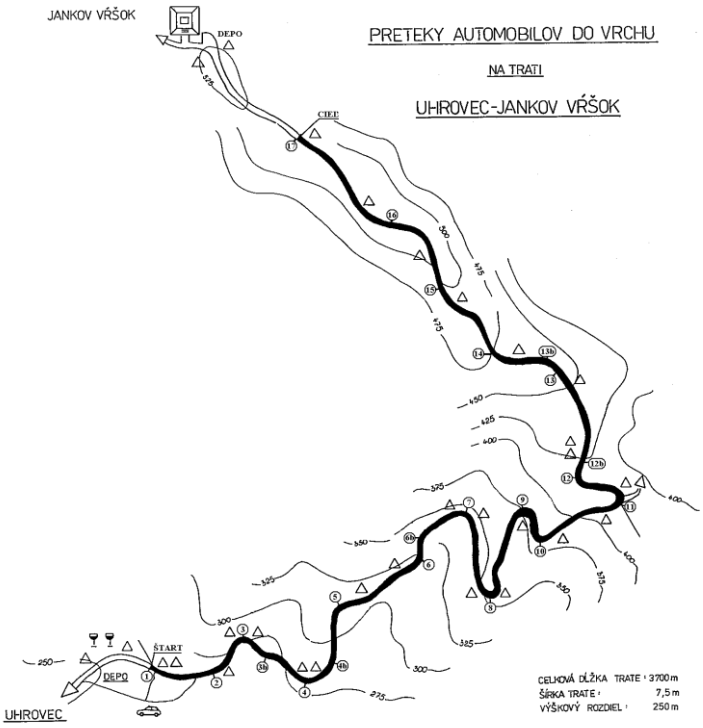

Traťpretekov automobilov do vrchu – Jankov Vŕšok

spojárov pribudli stanoviská 3B a 4B. Ale na trati pribudli aj ďalšie stanoviská (6B, 12B a 13B). Počas večerných debát na pásme sme dokonca našli aj excelentné riešenie, ktorým by sme dokázali okamžite dať vedieť zástupcovi riaditeľa preteku - osoba, ktorá štaruje závodné autá, požiadavku na zastavenie pretekov. Doteraz, usporiadateľ chcel po nás aspoň 1 ručnú stanicu, na odposluch komunikácie na CB, pre zastavenie štartu. Našli sme riešenie, keď Mitrak ako osoba najzodpovednejšia na štarte, pomocou PMR a sluchátok bez drôtov a káblov či mávania a kričania (v tom hluku ste si mohli hlasivky vykričať) dá vedieť štartérovi požiadavku na zastavenie štartu. V piatok 5.8.2005 sme sa začali schádzať na našom klasickom zhromaždisku - pri malej mohyle - na stanovisku č. 11 - na križovatke na Látkovce. Poniektorí prišli skôr, poniektorí pri plnení svojich služobných povinností prechádzali okolo , poniektorí prišli neskôr (ja - pre problémy s elektrikou v aute). Keďže Kado sa nemohol zúčastniť, perfektne ho zastúpil Frenky. Staral sa o nás ako o vlastných. Spolu s Mitrakom nám grilovali, ulievali, radosť posedieť. Nálada bola perfektná a poniektorí sa okolo 02:00 pobrali aj spať. Ostatní mátožili až do rána, našťastie sa to vôbec neprejavilo na ich sobotňajšej aktivite. V sobotu ráno o 05:30 prišiel Satelit a zvyšok spojárov. Na 06:00 sme išli dole na štart, hasiči (traťoví komisári) si prevzali technické prostriedky (vlajky, cement, vapex, hasiace prístroje a pod) a rozišli sme sa po stanoviskách. Doobedné tréningy a poobedné preteky sú už pre nás rutinnou záležitosťou.nemali sme v sobotu ani v nedeľu žiadnu väčšiu nehodu, zranenie alebo podobný problém. Počas tréningov a pretekov sme všetci fungovali ako zohratá partia, aj keď niektorí boli na tomto podujatí prvý krát. Druhý sobotný pretek sa skončil silným dažďom, na štarte aj v cieli sa rozpršalo tesne po prejdení posledného súťažného auta. Našťastie dážď nebol dlhý, ale bol silný. Niektorí premokli až do nitky . Potom sme šli na guláš na štart a po guláši na stanový tábor.

Večer bol opäť pohodový, grilovalo sa, rozprávali sme vtipy. Proste perfektný . V nedeľu sa začal kolobeh znovu. Naštastie sme nemuseli ísť ráno na 06:00 na štart. Doobeda vyšlo aj slnko a už nepršalo. Naobed som bol pozrieť Mitraka a spol na ich stanovisko na štarte. Fotka ukazuje Zuzkine pracovisko - hlásenie výsledkov. Keď som sa vracal na svoje miesto (cieľ) zastavil som sa ešte pri Satelitovi. Preteky zas prebehli hladko, za čo sme dostali od organizátora veľkú pochvalu. Organizátor zistil, že sme skupina ľudí, ktorí si vedia dobre zastať svoje miesto a dohodli sme sa, že na budúce preteky pôjdeme v zostave 22 spojárov a 20 traťových komisárov. Po skončení pretekov naši traťoví komisári vyčistili si svoje úseky, pozbierali pásky, odovzdali vlajky a pod. My sme zatial zložili stanový tábor, urobili sme si zopár spoločných fotiek a spoločne cez Machnáč sme šli domov.

Máme za sebou jednu z krásnych akcií, na ktoré budeme ešte dlho spomínať.

© 2006 Pupáčik

CB-Stretnutia Soblahov

Stretnutia Soblahov 1997 – 2001 sú častokrát diskutovaná medzi členmi klubu. Vždy pred konaním tejto akcie sa do toho vkladali veľké nádeje, vždy po konaní tejto akcie bola určitá skupina ľudí rozčarovaná, určití členovia klubu a návštevníci potešení.

Tradícia týchto stretnutí vznikla v roku 1997 prvým ročníkom konaným na chate pod Ostrým Vrchom v lokalite obce Soblahov pod názvom Soblahov 97. Príprava bola veľmi dlhá a starostlivá, posledný krát pred konaním stretnutia sme sa stretli týždeň vopred na schôdzi, aby sme doladili posledné detaily. Asi mesiac vopred sme pripravili pozvánku na stretnutie, ktorú sme rozposlali a rozdávali všetkým, ktorí mali záujem o stretnutie. V deň stretnutia sme na príjazdových komunikáciách a na CB-Bus-e umiestnili informačné plagáty o premávke CB-busu, CB-Bus vyvážal účastníkov stretnutia na miesto stretnutia, kde každý dostal účastnícky list a CB Lokál-ku. Počas stretnutia nám počasie žičilo a tak spomienky z neho sú dodnes veľmi pekné.

Účastnícky list, ktorý dostal každý návštevník stretnutia Soblahov 97

V roku 1998, posilnení úspechom z predchádzajúceho roku, sme sa rozhodli usporiadať stretnutie Soblahov 98. Zase na chate pod Ostrým Vrchom, v tých istých podmienkach. Ako obyčajne, zase sme pozývali všetkých čo sme poznali buď na pásme (keď niekto z nás cestoval po republike, tak tento chýr šíril medzi ľudom pospolitým CB-čkárskym, alebo sme my informovali prechádzajúcich ohlásivších sa CB-čkárov), telefonicky alebo pozvánkou na stretnutie. Stalo sa zvykom, pred stretnutím usopriadať poslednú schôdzu na doladenie detailov, na ktorú sme pozývali členov klubu už 2 týždne vopred. V roku 1998 nám počasie až tak neprialo a možno že aj to bol jeden z faktov, ktoré sa podpísali pod nižšiu návštevnosť stretnutia ako v roku 1997. Ako obyčajne tí, ktorí prišli dostali zase účastnícky list, prípadne aj CB-Lokál-ku. Mali sme pripravený opäť aj CBbus a plagáty pre jeho spropagovanie, tentokrát však už CBbus nepremával.

Účastnícky list, ktorý dostal každý návštevník stretnutia Soblahov 98. Na obrázku nie je krásny okraj tohto dokumentu

Chcel by som nás trošku pochváliť. Viem že samochvála smrdí, ale nedá mi to. Myslím si , že sme jediní, kto

odmenil účastníkov stretnutia účastníckym listom. A sú medzi nami aj takí, ktorí už majú doma všetkých 5 (slovom päť) účastníckych listov. Skoro na každom stretnutí sa predáva nejaký lokálny časopis lokálneho klubu, a myslím si, že je to dobre. Takto sa účastníci stretnutia môžu dozvedieť nejaké informácie z toho regiónu. Aj na Soblahove sa každý rok predávala CB-Lokál-ka. Ale účastnícke listy sme zatiaľ rozdávali len my.

Dosť bolo chvály, poďme k tretiemu ročníku - Soblahov 99. Príprava skĺzla do zabehnutých koľají. Možno aj to sa podpísalo pod menší počet návštevníkov stretnutia Soblahov. Rok od roku nižší počet návštevníkov nás trochu deprimoval. V príprave sme ovšem nič nezanedbali. Propagáciu stretnutia, príprava lokality, parkovanie, bufet, CB-Lokálka, ... Všetko sme chystali pre aspoň 100 hostí. Počasie nám v piatok neprialo, no v sobotu sa vyčasilo. Prvý krát sme privítali dokonca aj **zástupcov SCBR - Rafaela Považské podhradie a Nautila Handlová**, ktorí nám doniesli cenu do tomboly od SCBR - ručnú rádiostanicu **ALLAMAT 93**. V tombole prvú cenu - ručnú stanicu od SCBR vyhral **Kapitán Myjava.** Myslím, že to bolo jedno z vydarených stretnutí, aj keď s menšou účasťou. Nezabudnuteľný večer 2. júla 1999, keď nový člen - Pentagon začal rozprávať vtipy, isto ostane veľmi dlho v našej pamäti. Ešte nasledujúceho rána, nás všetkých boleli brušné svaly od smiechu z predchádzajúceho večera. A opäť sme si pripravili pre návštevníkov účastnícky list a CB-Lokálku. Nakoniec by som chcel vyjadriť svoje poďakovanie všetkým ľuďom, ktorí prispeli k úspešnému a zdarnému priebehu Soblahov 99, menovite (In alphabetical order) **Charlie Nová Dubnica, Junior Nová Dubnica, K1-Peter Nová Dubnica, Mechanik Dulov, Michal Dubnica, Oscar Nemšová, Pegas Dubnica, Pentagon Trenčín** a hlavne **Démonovi Dubnica**, ktorý organizačne zastrešil túto akciu.

Prišiel rok 2000. Bol to rok zmeny. Soblahov 2000 sa konal v inej lokalite, stretnutie sme zorganizovali v chatovej oblasti Kubrica. Opäť perfektná príprava, pozvánky sme rozoslali, len účasť bola veľmi slabá. Dokonca aj väčšina členov klubu sa neunúvala prísť na stretnutie, ktoré sa organizovalo aj pre nich. Opäť sa rozdávali účastnícke listy, ale mnoho sme ich spálili, keď sme si opekali slaninu. Neviem, či len zmena prostredia sa tak rapídne podpísala pod účasť na stretnutí, iste sa prejavili aj určité rozpory a kríza v klube. Bolo vidno, že takto to ďalej nejde. Vtedy nás prišiel podporiť Paľo Žilina a Rafael Podhradie a strávili s nami celé príjemné horúce popoludnie.

Účastnícky list CB-Stretnutia Soblahov 2000, opäť bez dokopírovaného okraja. Aj tento dokument dostali všetci návštevníci stretnutia. Žiaľ, nerozdalo sa ich veľa.

V roku 2001 sa stretnutie Soblahov vrátilo naspäť do svojej pôvodnej lokality. Stretnutie Soblahov 2001 sa konalo opäť na chate pod Ostrým Vrchom. Opäť podrobná príprava, opäť slabá účasť. Aj keď pozvánka už bola štandardná, pripravené boli opäť účastnícke listy, opäť bol pripravený CB bus, účasť na stretnutí nás nepresvedčila, že je treba v organizácii týchto stretnutí pokračovať. A tak, keď o služby CB busu nikto nemal záujem a zistili sme, že nie len naše stretnutie upadá, ale je to asi dané dobou a ekonomikou, rozhodli sme sa, v roku 2002, že stretnutie Soblahov 2001 sa konalo naposledy a šiesty ročník nášho CB stretnutia na Soblahove už nebude.

Škoda, myslím si, že to boli krásne chvíle, na ktoré môžeme spomínať a povedať si : "Aj toto sme preskákali".

© 2005 Pupáčik

Auto a CB antény – CB autoantény

Tento príspevok by mal vniesť trošku svetla do často diskutovanej témy, umiestnenie CB antény na vozidle.

Je zrejmé, že CB anténa by mala byť postavená zvislo, pretože každé naklonenie antény má značný vplyv na príjem a vysielanie a podstatne mení vyžarovaciu charakteristiku antény.

Anténa umiestnená na ľubovolnom okraji kapoty.

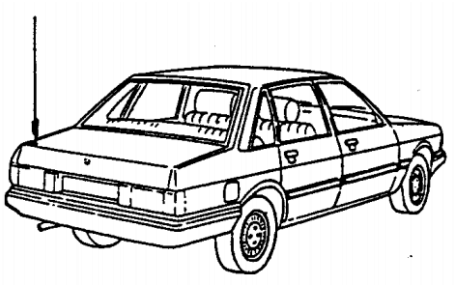

Toto riešenie nie je veľmi výhodné, pretože vyžarovacia charakteristika je značne narušená a maximum výkonu z antény uniká nežiadúcim smerom priečne pred vozidlo. Nasledujúce dva obrázky zobrazujú vyžarovacie diagramy antény lambda 1/4 umiestnenej na kraji zadnej kapoty.

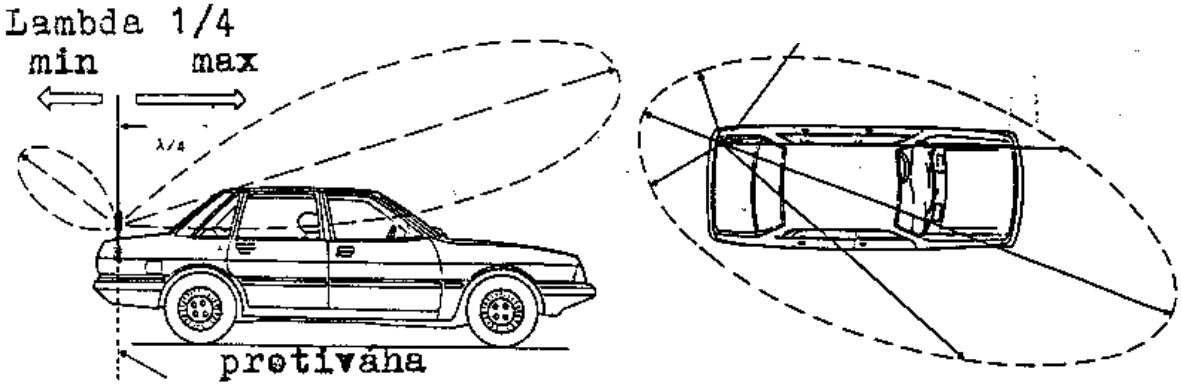

Anténa umiestnená v strede kapoty.

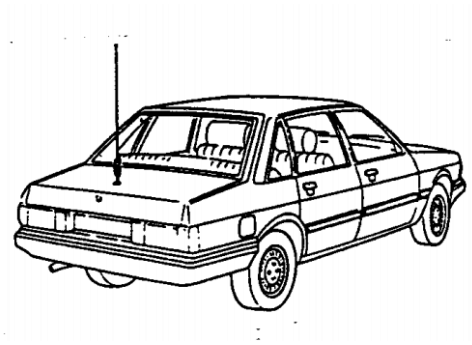

Takto umiestnená anténa má dobrú vyžarovaciu charakteristiku ale väčšina signálu je vyžiarená dopredu a menšia časť za auto. Čiže platí, že v smere jazdy sa dohovoríte ďalej ako za seba. Nasledujúce dva obrázky zobrazujú vyžarovacie diagramy antény lambda 1/4 umiestnenej v strede zadnej kapoty.

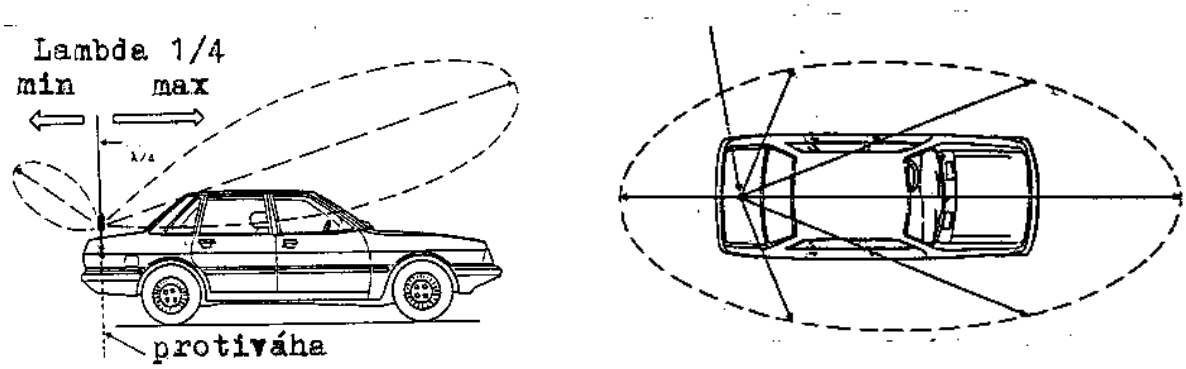

Anténa umiestnená v strede strechy auta.

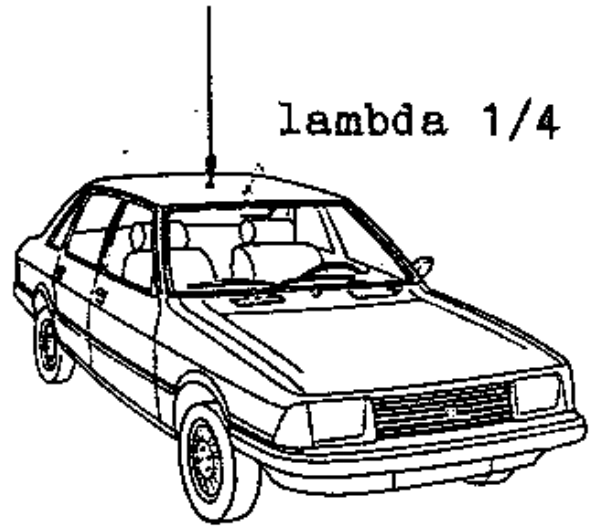

Takto umiestnená autoanténa má najlepšiu vyžarovaciu charakteristiku, vyžarovacie pole je rovnomerné a signál sa šíri rovnakou intenzitou na všetky strany. Pri montáži doporučujem tento spôsob. Toto platí len pre vozidlá s kovovou karosériou. U vozidiel s laminátovou, prípadne umelou nástavbou platia iné podmienky vyžarovania signálu resp. pre jeho šírenie.

A takto krásne rovnomerne sa šíri signál z antény umiesnenej v strede kovovej strechy.

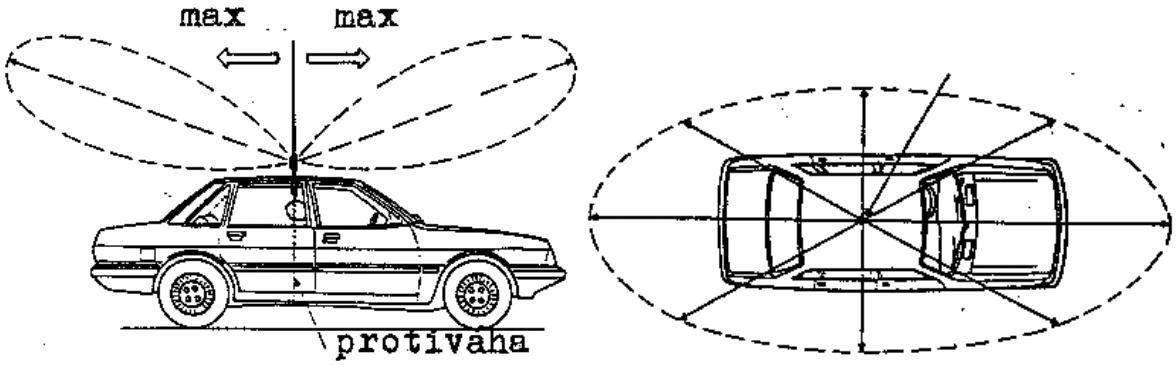

© 1997 Démon

CB-výhybka do auta

Každý CB-čkár, či už začínajúci alebo skúsený potreboval pri naladení svojej antény merač činiteľa stojatých vĺn, ľudovo nazývaný PSW-meter. Úlohou tohto prístroja je pomôcť osobe ladiacej CB anténu tak, aby čo najmenšie množstvo vysielanej energie sa vracalo naspäť do rádiostanice a tým aby bol vysielaný výkon čo najmenej tlmený.

Pri vysielaní energia postupuje doprednou vlnou až do antény. Pri nie celkom ideálne naladenej anténe sa časť tejto energie odrazí a vracia naspäť odrazenou vlnou. SWR-meter nám namerá hodnoty napätí(U_f a U_r) priamo úmerné amplitúdam doprednej a odrazenej vlny. Ich pomer $r = U_r/U_f$ zodpovedá činiteľu odrazu. Činiteľ stojatých vĺn (ČSV) sa počíta z

hodnôt U_f a U_r kde ČSV = $(U_f + U_r) / (U_f - U_r)$ alebo pomocou činiteľa odrazu ČSV = (1+r) / (1-r) .

Na schéme merača SWR vidíme, že sa skladá zo smerového vedenia, zapojeného medzi zdroj signálu - vysielač a záťaž - anténu. Obe vedľajšie smerové vedenia sú na začiatkoch spojené cez odpory so zemou a na koncoch sú usmerňovacie diódy a filtračné kondenzátory. Odpory predstavujú menovitú záťaž jednej strany smerového vedenia. Kondenzátory sú keramické, pre vyššie frekvencie (VKV) sa používajú kondenzátorové priechodky. Diódy použijeme germaniové (GA 201 - 206), pretože majú menší úbytok napätia ako kremíkové, a preto sú na detekciu malých vf signálov vhodnejšie.

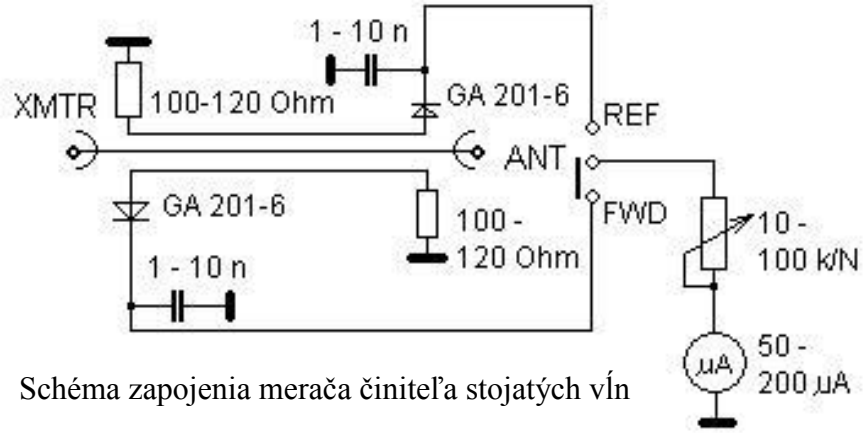

Schéma zapojenia merača činiteľa stojatých vĺn

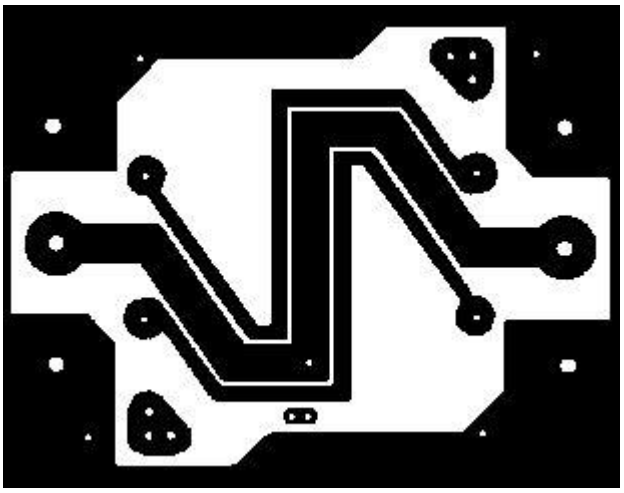

Smerové vedenie je realizované na jednostranne plátovanej doske plošných spojov ako páskové vedenie (strip-line). Súčiastky pripájkujeme priamo na spoje. Stredné vývody a uzemnovacie skrutky konektorov pripájkujeme tiež priamo do dosky plošných spojov. Odpory sú miniatúrne, uhlíkové alebo kovové o hodnote 100 - 120 Ohm, kondenzátory môžu mať hodnoty 1 - 10 nF. Ručičkové meradlo môže mať citlivosť 50 - 200 uA a potenciometer podľa meraných výkonov a citlivosti meradla 10 - 100 kOhm s lineárnym priebehom.

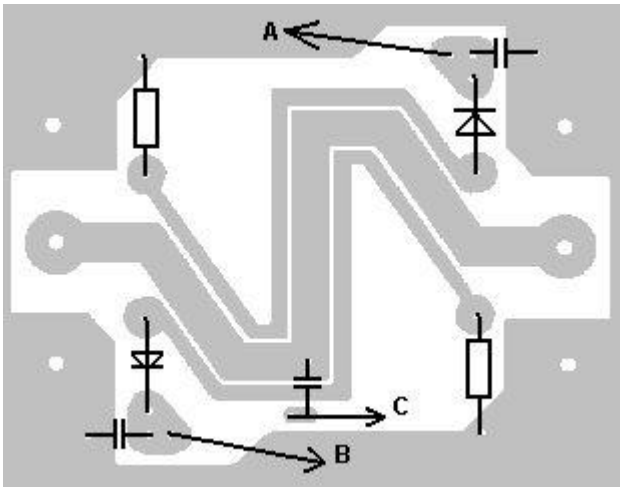

Rozloženie súčiastok merača

Takéto merače PSW dodávajú pod svojou značkou mnohí výrobcovia a dodávatelia CB techniky: STABO, Magnum SWR Meter, TEAM SWR 1140A, SIRTEL ROS 1, CB MASTER SWR 20, PAN SWR 200, MASS + SOHN K-SWR 2

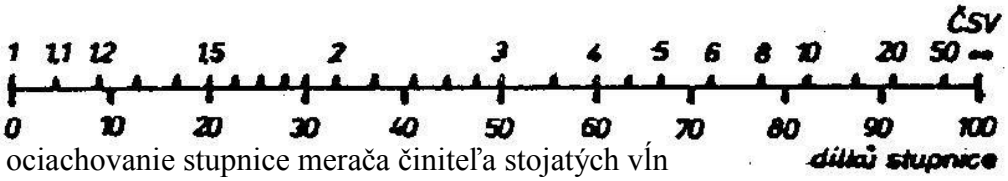

Pomôcka na ociachovanie stupnice merača činiteľa stojatých vĺn

Niektoré firmy predávajú SWR meter doplnený o meranie výkonu. Jeho schéma je tu. Pri ciachovaní výkonu je vhodné mať rádiostanicu s meniteľným výstupným výkonom a ešte jeden SWR meter s meraním výkonu. Pomerným meraním sa potom dá ociachovať stupnica Vášho SWR metra.

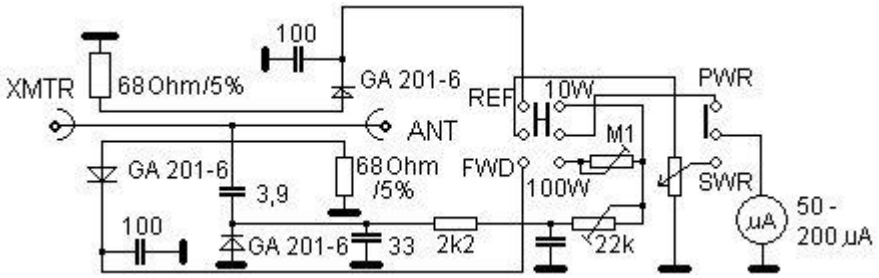

Schéma zapojenia merača PSW s meraním výstupného výkonu.

Takéto SWR-metre sú: CTE HQ 12, PAN SWR 220, SIRTEL ROS 30, CB MASTER SWR 30, MASS + SOHN K-SWR 221 P

© **Pupáčik 7.2001** podľa AR A 3/92

Doporučenia pre vysielanie na občianskom pásme

Na záver by som chcela uviesť pre začínajúcich vysielajúcich niekoľko rád, ako sa správať na pásme.

Uvedené desatoro je doporučením pre tých užívateľov, ktorí chcú nadväzovať spojenia v pásme CB na spôsob rádioamatérskej komunikácie. Doporučenia platia primerane aj pre ostatných užívateľov občianskeho pásma.

1. Používajte schválené typy rádiostaníc, predídete tak zbytočným nepríjemnostiam.
2. Ak chcete začať vysielať, zistite či je kanál voľný. Zisťovanie, či je kanál voľný sa obyčajne robí odposluchom a otázkou " Je kanál voľný? " Takto predídete zbytočnému rušeniu už prebiehajúceho spojenia.
3. Pri volaní výzvy určenej všetkým sa používa volanie - výzva všetkým, alebo všeobecná výzva zo stanice ... a uvedie sa vlastný volací znak.
4. Pri volaní konkrétnej stanice, uvádzajte najskôr volací znak volanej stanice a až potom vlastný volací znak.
5. Pri nadväzovaní spojenia sa vymieňajú tieto základné údaje: report, meno, a miesto odkiaľ stanica vysiela (Bratislava, Košice, Trenčín atď.)
6. Report je subjektívne hodnotenie príjmu stanice. Pri tomto hodnotení sa používa systém RS.

R znamená čitateľnosť (z angl. readability) udáva sa v číslach:

1. úplne nečitateľné
2. občas čitateľné
3. obtiažne čitateľné
4. čitateľné
5. dokonale čitateľné

S - sila (z angl. strength)

1. signál na hranici počuteľnosti
2. veľmi slabý signál
3. slabý signál
4. prijateľný signál

5. takmer dobrý signál
6. dobrý signál
7. stredne silný signál
8. silný signál
9. mimoriadne silný signál

Do prebiehajúceho spojenia sa vstupuje slovom " brejk ".
Nezabúdajte, že žiaden kanál nieje nikomu pridelený, t. j. môžu ho používať všetci.
1. kanál sa dopporučuje používať ako volací kanál, na tomto kanáli nediskutujte, len vyvolajte žiadanú protistanicu
9. kanál sa doporučuje používať pre núdzové volanie.
Dodržujte telekomunikačný zákon, telekomunikačné tajomstvo a platné všeobecné povolenie.

© Pupáčik 2001